9 Les secteurs

L'activité économique se partage en trois secteurs qui évoluent de manières très différentes...

		Déclin progressif de l'emploi	
		Montée, puis déclin rapide de l'emploi	
		Montée de l'emploi **Secteur dominant depuis 1970**	

Représentation visuelle de l'évolution des trois secteurs, de 1800 à nos jours :

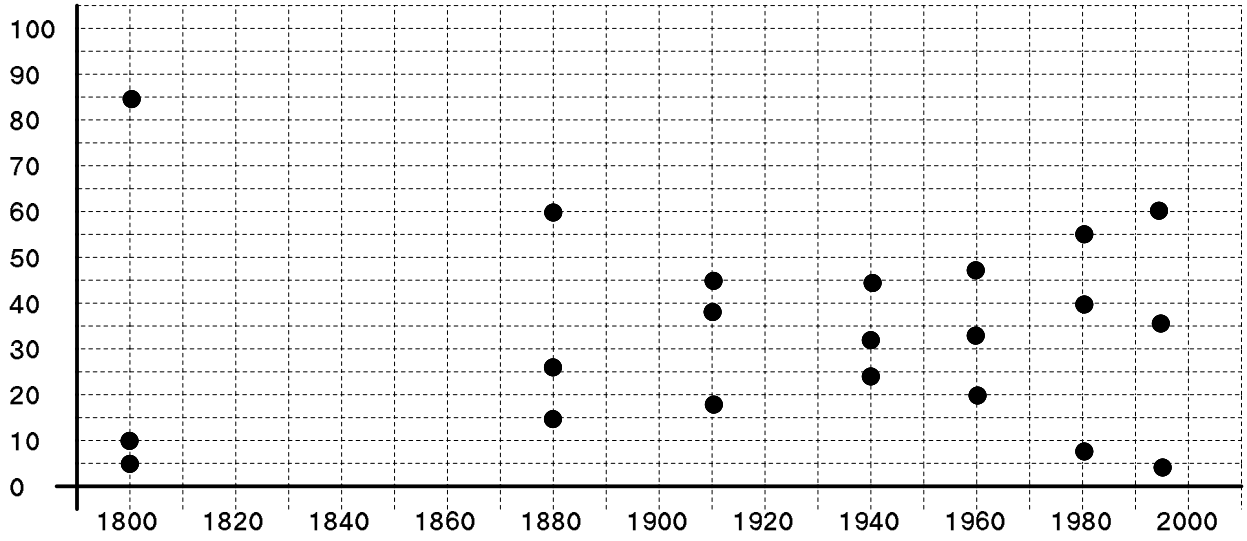

Où travaillent les suisses ?

primaire
secondaire
tertiaire

secteurs	Branches	%	cumul
	Administration	4.2	
	Autres services	20.6	
	Banques, assurances, conseils	14.9	
	Transports et communications	6	
	Commerce, hébergement, réparation	21.2	
	Bâtiment, génie civil	7.6	
	Energie, industrie, arts et métiers	21.3	
	Agriculture, sylviculture		
		100	100

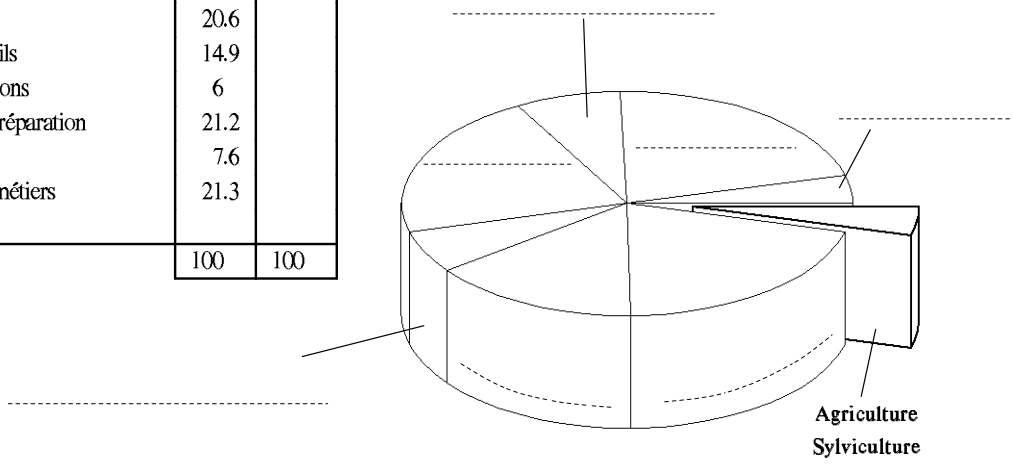

9 Les secteurs

L'activité économique se partage en trois secteurs qui évoluent de manières très différentes...

Primaire		**Déclin progressif de l'emploi**	– mécanisation du travail agricole – utilisation des engrais et des pesticides – amélioration des races animales et des plantes
Secondaire		**Montée, puis déclin rapide de l'emploi**	– augmentation de la productivité – robotisation – délocalisation
Tertiaire		**Montée de l'emploi** **Secteur dominant depuis 1970**	– déplacement d'emplois vers le tertiaire – augmentation du niveau de vie ⟶ plus de vacances, loisirs, soins, sports, conseils, etc...

Représentation visuelle de l'évolution des trois secteurs, de 1800 à nos jours :

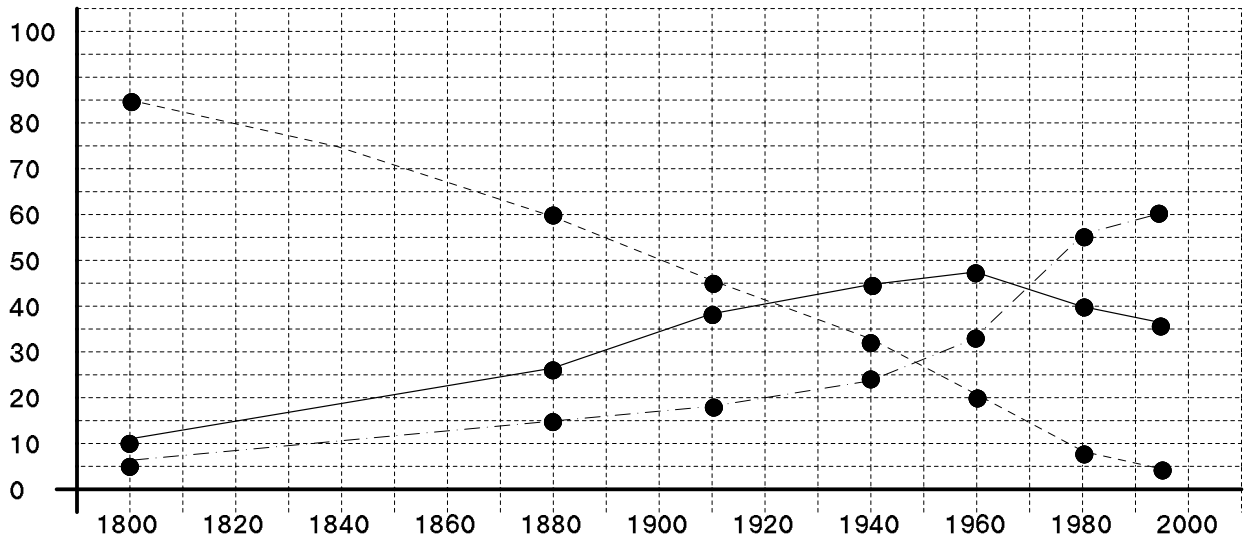

Où travaillent les suisses ?

primaire
secondaire
tertiaire
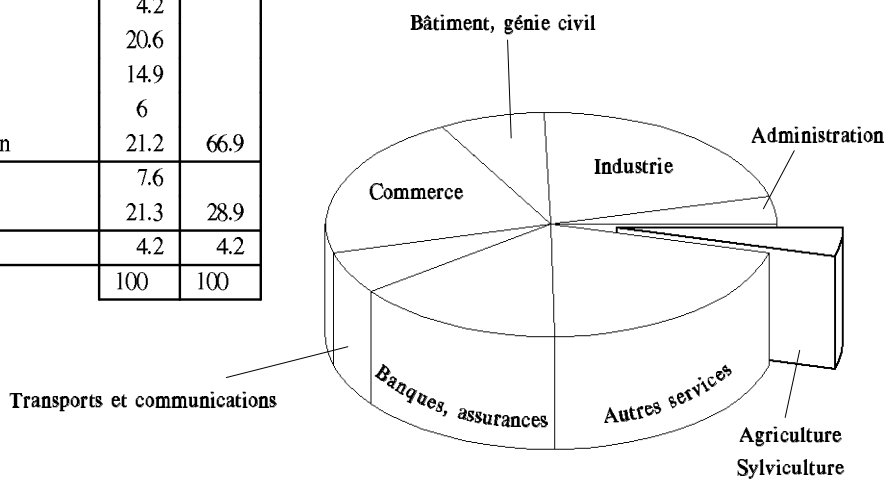
secteurs	Branches	%	cumul
	Administration	4.2	
	Autres services	20.6	
	Banques, assurances, conseils	14.9	
	Transports et communications	6	
	Commerce, hébergement, réparation	21.2	66.9
	Bâtiment, génie civil	7.6	
	Energie, industrie, arts et métiers	21.3	28.9
	Agriculture, sylviculture	4.2	4.2
		100	100